Exploded View

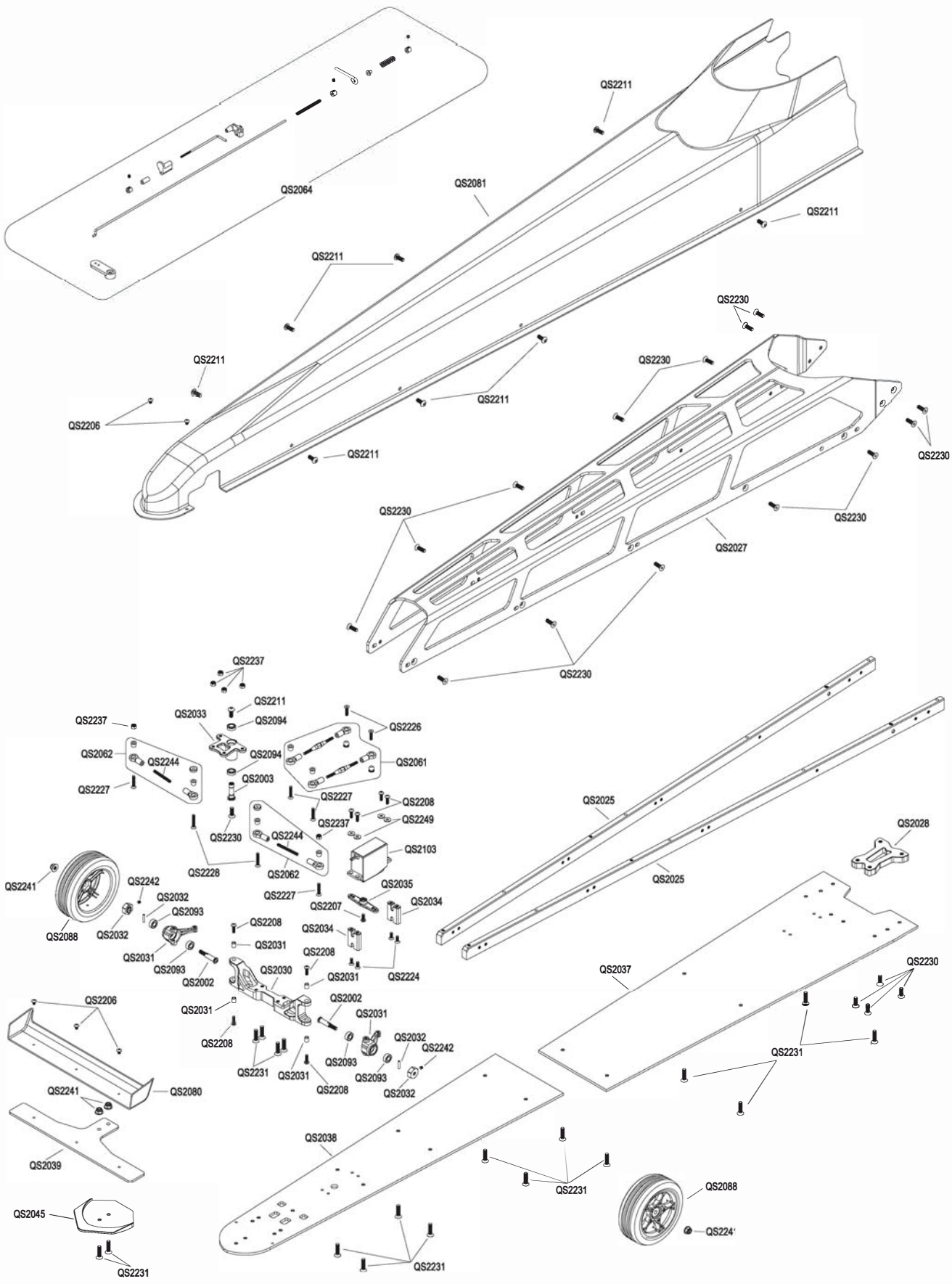

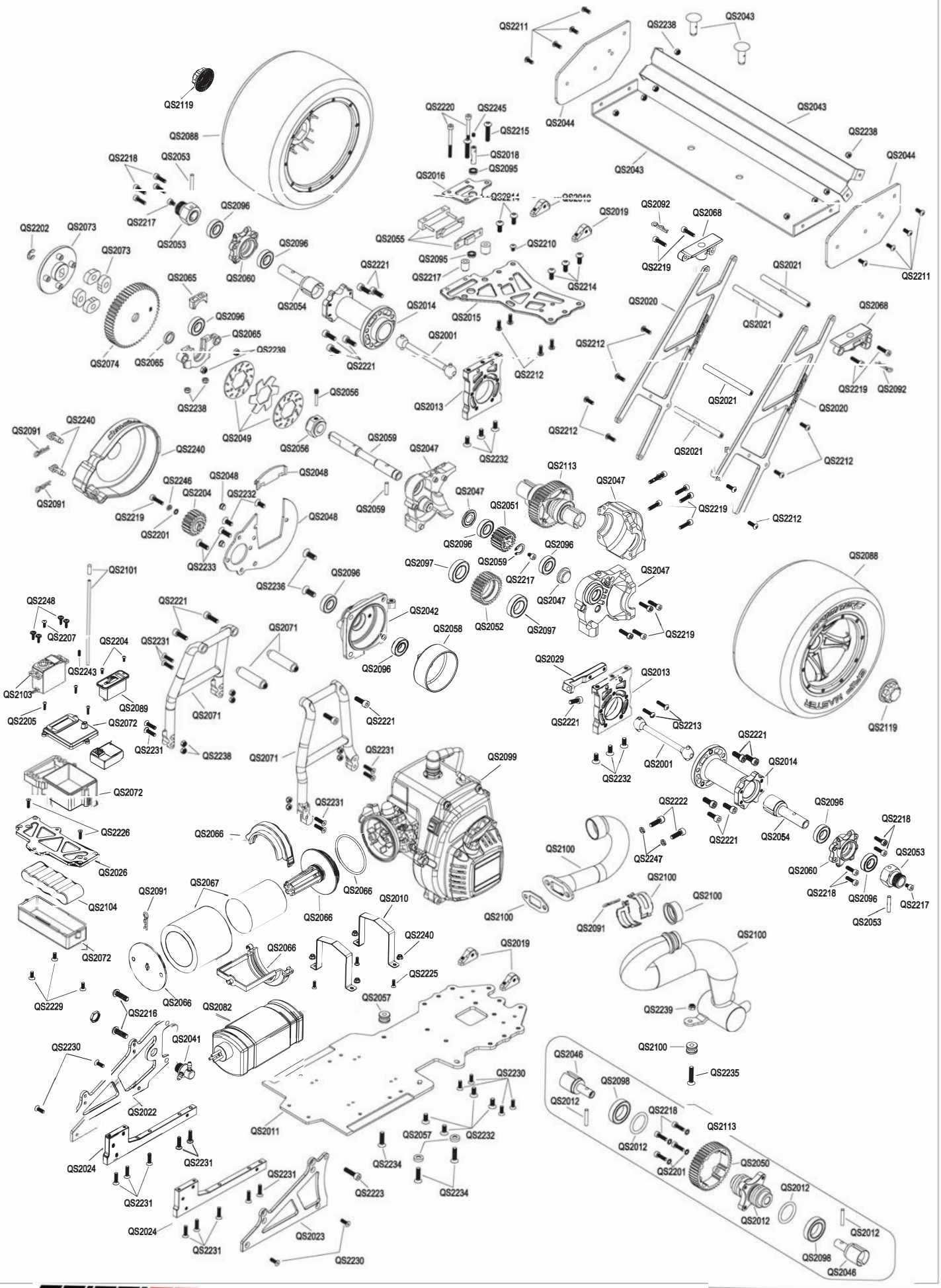
QS2211
QS2238
QS2043
QS2119
QS2088
QS2220
QS2245
QS2215
QS2018
QS2095
QS2044
QS2043
QS2238
QS2044
QS2218
QS2053
QS2016
QS2043
QS2096
QS2217
QS2053
QS2202
QS2073
QS2073
QS2096
QS2055
QS2019
QS2092
QS2068
QS2060
QS2095
QS2210
QS2219
QS2211
QS2065
QS2221
QS2217
QS2214
QS2021
QS2054
QS2014
QS2015
QS2020
QS2068
QS2096
QS2065
QS2001
QS2212
QS2021
QS2074
QS2065
QS2239
QS2221
QS2212
QS2219
QS2092
QS2238
QS2056
QS2013
QS2021
QS2020
QS2091
QS2240
QS2049
QS2056
QS2059
QS2047
QS2232
QS2212
QS2021
QS2212
QS2240
QS2246
QS2048
QS2048
QS2113
QS2047
QS2204
QS2232
QS2047
QS2051
QS2219
QS2091
QS2219
QS2201
QS2048
QS2059
QS2212
QS2096
QS2096
QS2233
QS2097
QS2059
QS2217
QS2047
QS2088
QS2101
QS2236
QS2096
QS2047
QS2248
QS2221
QS2042
QS2058
QS2052
QS2097
QS2219
QS2207
QS2204
QS2231
QS2071
QS2096
QS2029
QS2243
QS2013
QS2103
QS2089
QS2071
QS2221
QS2221
QS2213
QS2119
QS2205
QS2072
QS2231
QS2238
QS2071
QS2231
QS2099
QS2001
QS2221
QS2014
QS2232
QS2072
QS2231
QS2222
QS2096
QS2226
QS2066
QS2221
QS2054
QS2218
QS2100
QS2247
QS2053
QS2026
QS2060
QS2067
QS2066
QS2100
QS2218
QS2096
QS2217
QS2091
QS2066
QS2010
QS2100
QS2100
QS2104
QS2100
QS2091
QS2053
QS2240
QS2019
QS2100
QS2072
QS2066
QS2225
QS2057
QS2239
QS2229
QS2066
QS2082
QS2216
QS2041
QS2230
QS2100
QS2046
QS2235
QS2230
QS2098
QS2012
QS2022
QS2218
QS2011
QS2057
QS2232
QS2113
QS2012
QS2024
QS2231
QS2234
QS2201
QS2050
QS2231
QS2231
QS2223
QS2234
QS2012
QS2012
QS2024
QS2023
QS2231
QS2230
QS2098
QS2046